KSH Hadzhidimitrov

КСХ-Хаджидимитров ЕООД София, кв.Враждебна, ул. 3-та, 4 тел.: 02/ 943 45 34 www.obkov.com /e-mail: office@obkov.com

INAL® B1710570

Профил за стъклен парапет за монтаж на пода

INTerMeTAL SA deSIGN

INAL ® профил за стъклена преграда с монтаж на пода - осигурява на балкона неограничен изглед и безпрепятствена гледка.
Иновативен, патентован алуминиев профил с реглаж на подравняването на стъклените пана. За единично или ламинирано стъкло: 8 мм + 8 мм (16,40 мм - 17,52 мм) или 10 мм + 10 мм (20,40 мм) - 21,52 мм). Височина до 1,20 м от нивото на пода (завършен под). Без вертикални опори или конектори.
Най-добрата система от стъклени парапети с безупречно качество и безкомпромисна безопасност.

ТЕХНИЧЕСКИ ПАРАМЕТРИ

Ширина профил	68 мм
Височина профил	105 мм
Дебелини стъкло	16,4 мм- 17,52 мм 20,4мм - 21,52 мм
Дължина профил	6 м
Материал	Алуминий
Покритие	Елуксиран алуминий, Сатен

	WIND LOAD	LINE LOAD
1,40 м ВИСОЧИНА	7,35 kN/m²	3,10 kN/m
1,30 м ВИСОЧИНА	8,00 kN/m²	3,40 kN/m
1,20 м ВИСОЧИНА	8,80 kN/m²	3,70 kN/m²

Винаги използвайте безопасно стъкло
Всички стъкла да са закалени или ламинирани
Винаги следвайте изискванията на производителя на стъкло

KSH Hadzhidimitrov
КСХ-Хаджидимитров ЕООД София, кв.Враждебна, ул. 3-та, 4 тел.: 02/ 943 45 34 www.obkov.com /e-mail: office@obkov.com

INAL® B1710570

Реглаж на стъклото

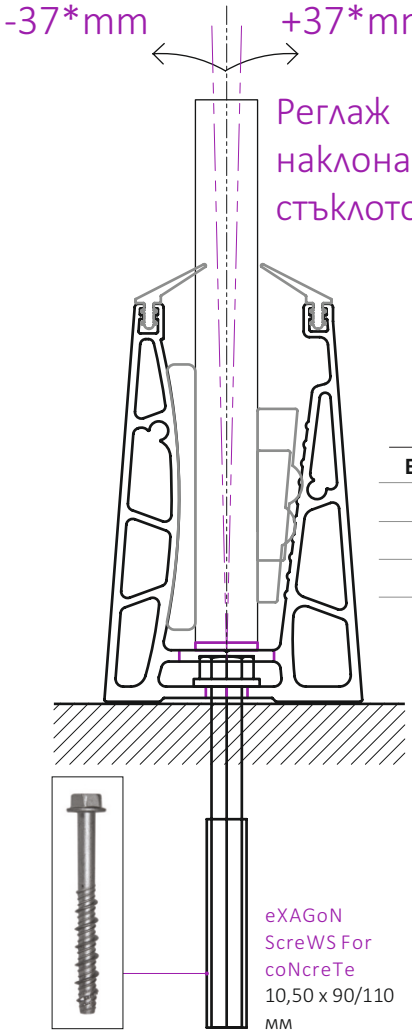

Вис. стъкло	Наклон
1,0 м	± 30 мм
1,10 м	± 33 мм
1,20 м	± 37 мм

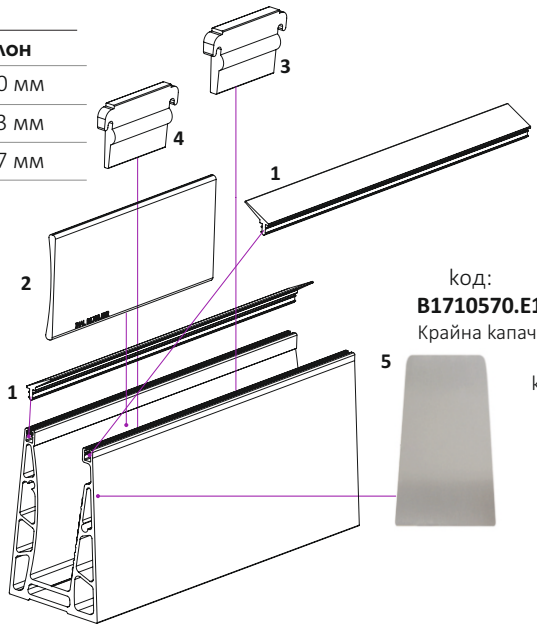

1. Уплътнение
2. Регулируем клин
3. Клин А
4. Клин В
5. Крайна капачка

код:
B1710570.E10
Крайна капачка

инструмент
код: **B1780.E50.D1.31** - **150 лв с ДДС**
за изваждане на клиновете

Разрез на профила

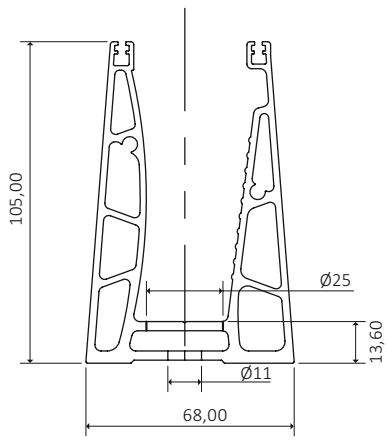

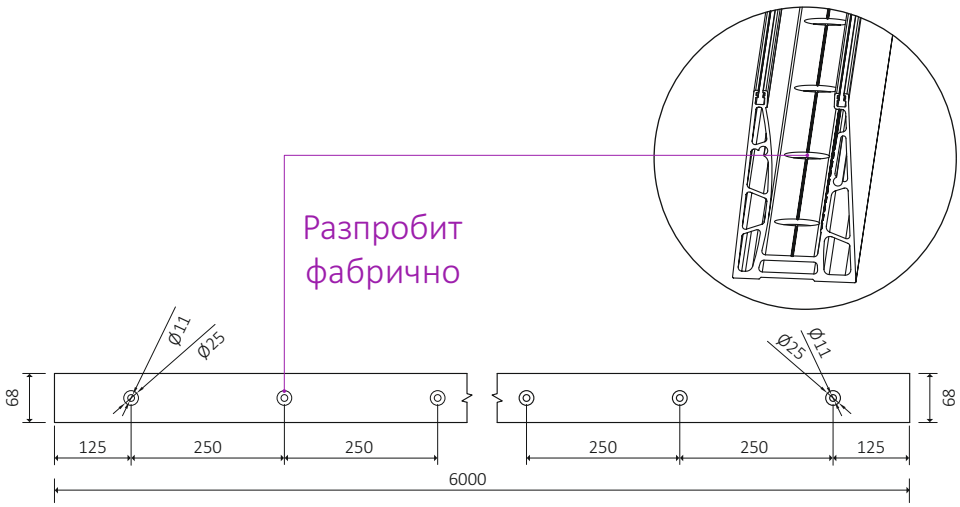

Профил за парапет, сива елуксация код: 22629-B1710570.01 - 165,00 лв/л.м. с ДДС
Крайна капачка код: 22629-B1710570.E10.01 - 19,90 лв/брой с ДДС
/ограничено количество/

Филм за монтаж на B1710570:
https://www.youtube.com/watch?v=bu_4yjnryY4&feature=youtu.be

Всички цени са с ДДС

KSH Hadzhidimitrov

КСХ-Хаджидимитров ЕООД София, кв.Враждебна, ул. 3-та, 4 тел.: 02/ 943 45 34 www.obkov.com /e-mail: office@obkov.com

INAL® B179050

Профил за стъклен парапет за монтаж на пода

INTERMETAL SA DESIGN

INAL ® профил за стъклена преграда с монтаж на пода. Иновативен, патентован алуминиев профил с реглаж на подравняването на стъклените пана. За единично или ламинирано стъкло: 8 мм + 8 мм (16,40 мм - 17,52 мм) или 10 мм + 10 мм (20,40 мм) - 21,52 мм). Височина до 1,00 м от нивото на пода (завършен под). Без вертикални опори или конектори.

ТЕХНИЧЕСКИ ПАРАМЕТРИ

Ширина	51,20 мм	
Височина	90 мм	
Дебелина на стъклото	12,4 мм - 13,52 мм- наличен 16,4 мм - 17,52 мм 20,4мм - 21,52 мм	
Дължина	6 м	
Материал	Алуминий	
Покритие	Елуксиран алуминий, Сатен	
	WIND LOAD	LINE LOAD
1,00 м ВИСОЧИНА	6,50 kN/m²	2,00 kN/m
0,90 м ВИСОЧИНА	8,10 kN/m²	2,20 kN/m

Винаги използвайте безопасно стъкло
Всички стъкла да са закалени или ламинирани
Винаги следвайте изискванията на производителя на стъкло

KSH Hadzhidimitrov

КСХ-Хаджидимитров ЕООД София, кв.Враждебна, ул. 3-та, 4 тел.: 02/ 943 45 34 www.obkov.com /e-mail: office@obkov.com

INAL® B179050

Реглаж на стъклото

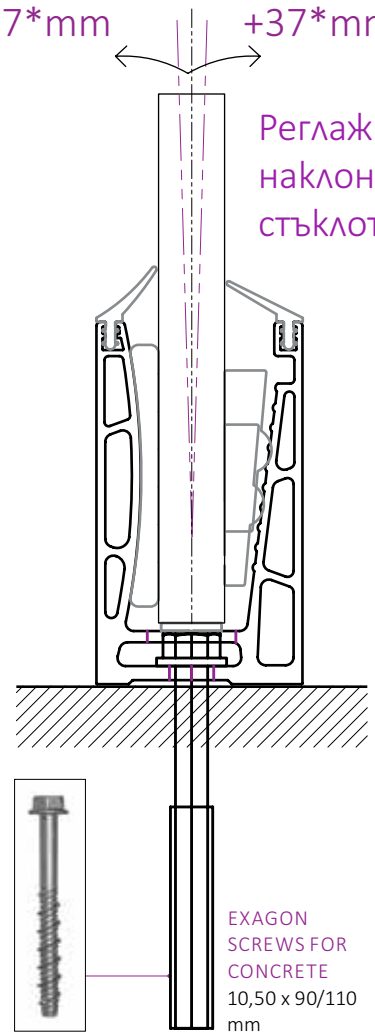

Части

1. Уплътнение
2. Регулируем клин
3. Клин А
4. Клин В
5. Крайна капачка

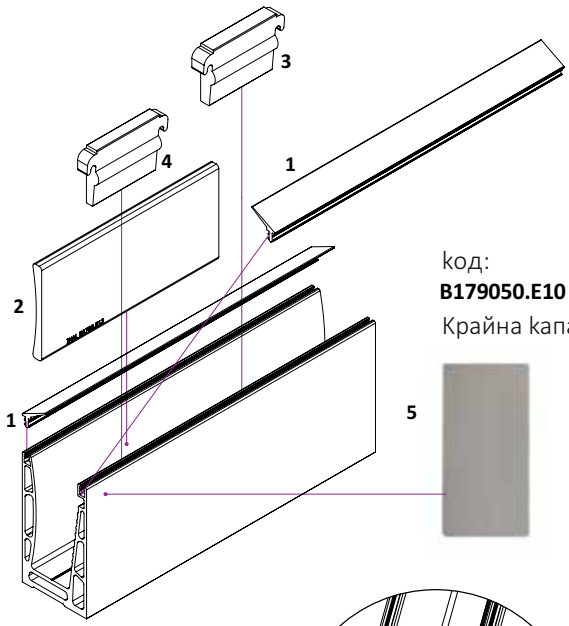

код:
B179050.E10
Крайна капачка

Вис. стъкло	Наклон
0,9 м	± 30 мм
1,00 м	± 33 мм

Разрез на профила

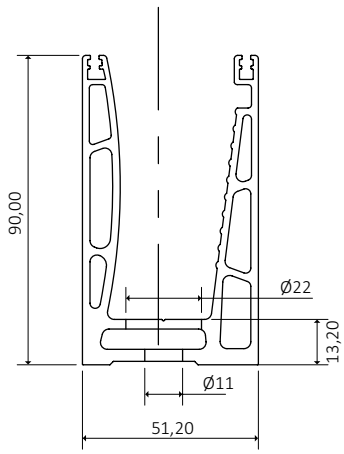

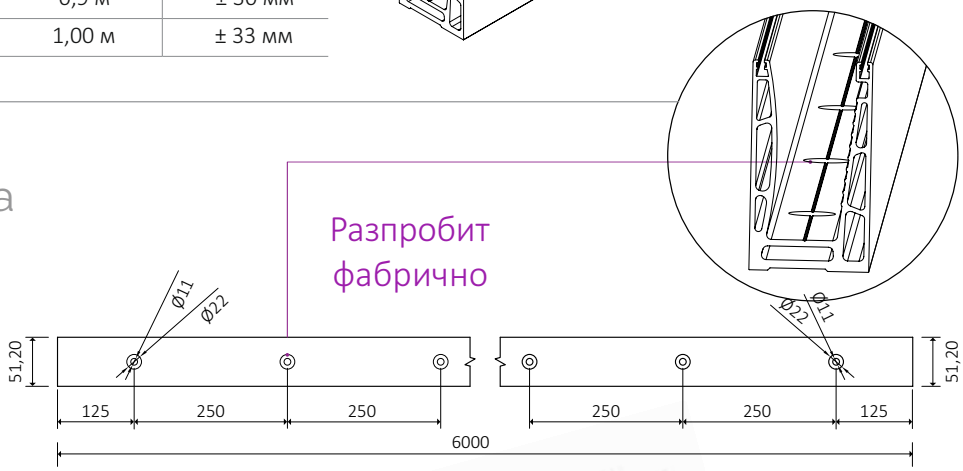

инструмент
код: **B1780.E50.D1.31** - **150 лв с ДДС**
за изваждане на клиновете
За профили B1712075/ B1710570/B179050/ B1780/B1790/B1785

Профил за парапет, сива елуксация код: 22629-B179050.01 - 138.00 лв/л.м. с ДДС
/по заявка за проекти, минимално количества 126 метра/

Всички цени са с ДДС

KSH Hadzhidimitrov

КСХ-Хаджидимитров ЕООД София, кв.Враждебна, ул. 3-та, 4 тел.: 02/ 943 45 34 www.obkov.com /e-mail: office@obkov.com

INAL® U1780

Профил за стъклен парапет за монтаж с вграждане в пода /по заявка/

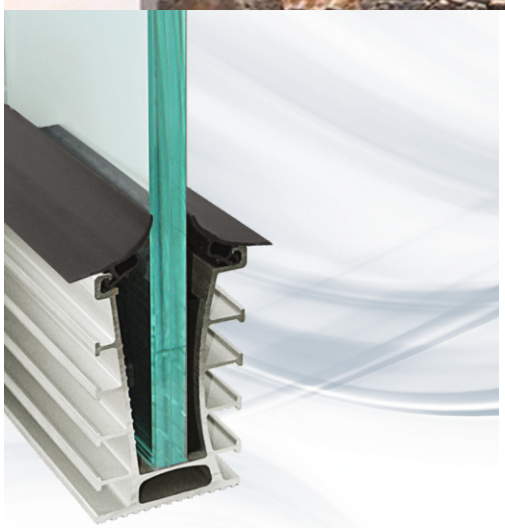

INTERMETAL SA PATENT

INAL ® профил за стъклена преграда с монтаж в пода - осигурява на балкона неограничен изглед и безпрепятствена гледка.

Иновативен, патентован алуминиев профил с реглаж на подравняването на стъклените пана. За единично или ламинирано стъкло: 8 мм + 8 мм (16,40 мм - 17,52 мм) или 10 мм + 10 мм (20,40 мм) - 21,52 мм). Височина до 1,20 м от нивото на пода (завършен под). Без вертикални опори или конектори.

Най-добрата система от стъклени парапети с безупречно качество и безкомпромисна безопасност.

ТЕХНИЧЕСКИ ПАРАМЕТРИ

Ширина профил	66 мм
Височина профил	110 мм
Дебелини стъкло	16,4 мм- 17,52 мм 20,4мм - 21,52 мм
Дължина профил	6 м
Материал	Алуминий
Покритие	Суров алуминий

Винаги използвайте безопасно стъкло

Всички стъкла да са закалени или ламинирани

Винаги следвайте изискванията на производителя на стъкло

КСХ-Хаджидимитров ЕООД София, кв.Враждебна, ул. 3-та, 4 тел.: 02/ 943 45 34 www.obkov.com /e-mail: office@obkov.com

INAL® U1780

Реглаж на стъклото

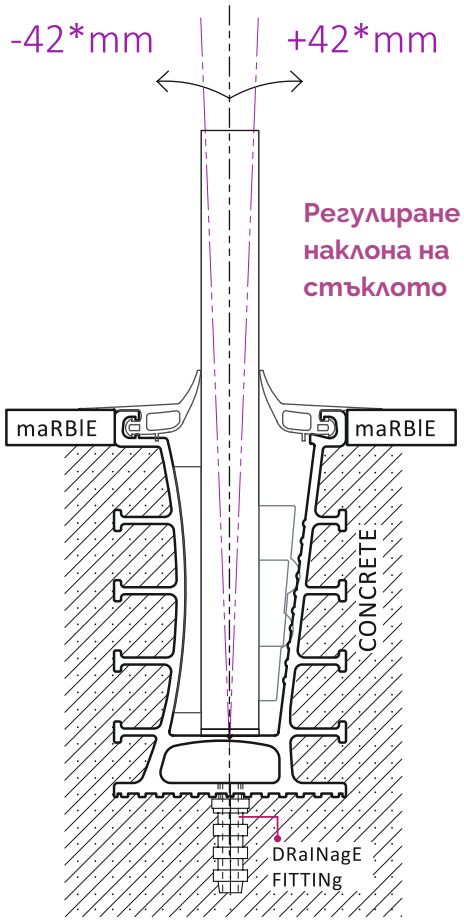

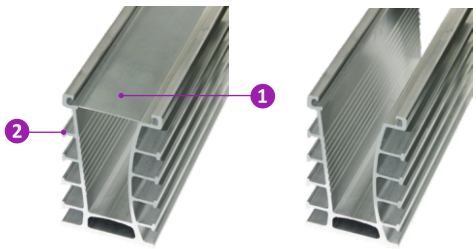

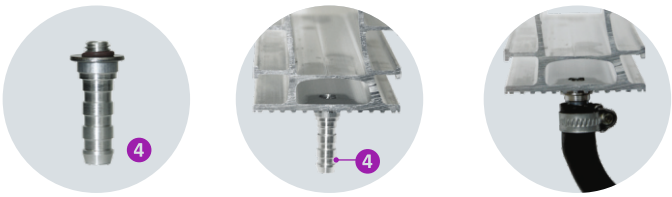

опция
U1780.E20

Уникално проектиран за лесен монтаж, с подвижен алуминиев капак ❶ за защита по време на леене на бетон. Страничните крила ❷ са специално проектирани за статична якост, за свързване и подравняване на профила, както и за свързване с металната арматура в бетона.
Вътрешната камера ❸ е също и дренажен колектор, който може да бъде лесно свързан към системата за отводняване с помощта на дренажния фитинг ❹.

Вис. стъкло	Наклон
1,0m	± 34mm
1,10m	± 38mm
1,20m	± 42mm

Разрез на профила

Подвижен алуминиев капак

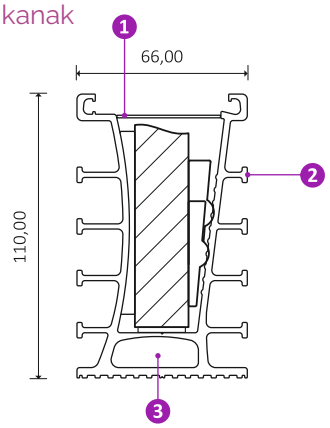

Части

1. Уплътнение
2. Регулируем клин
3. Клин А
4. Клин В

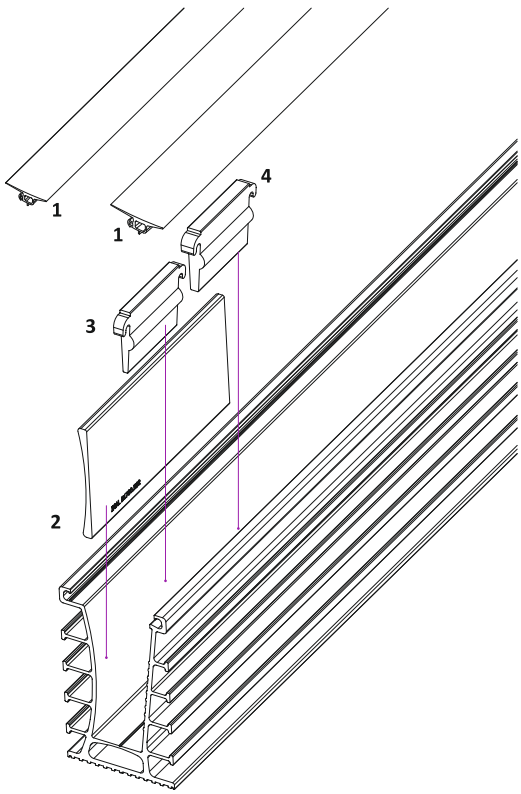

/по заявка/

Профил за параметъ код: 22629-U1780.00 - 1080,00 лв/ 6 метра с ДДС

Дренажен фитинг код: 22629-U1780.E20.00 - 16.90 лв/ бр с ДДС

Всички цени са с ДДС

KSH Hadzhidimitrov

КСХ-Хаджидимитров ЕООД София, кв.Враждебна, ул. 3-та, 4 тел.: 02/ 943 45 34 www.obkov.com /e-mail: office@obkov.com

INAL® S1780

Профил за стъклен парапет за челен монтаж на плоча /по заявка/

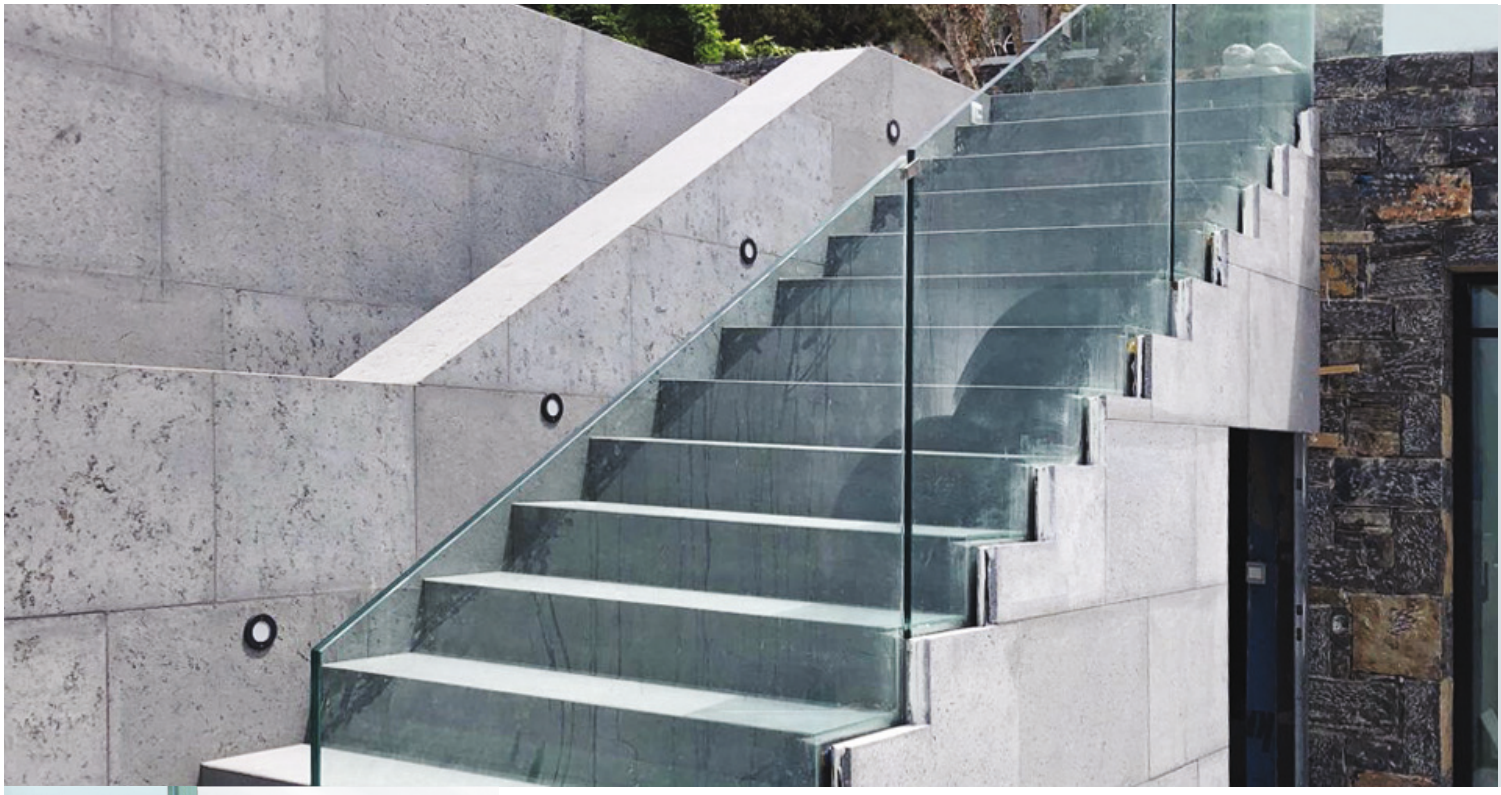

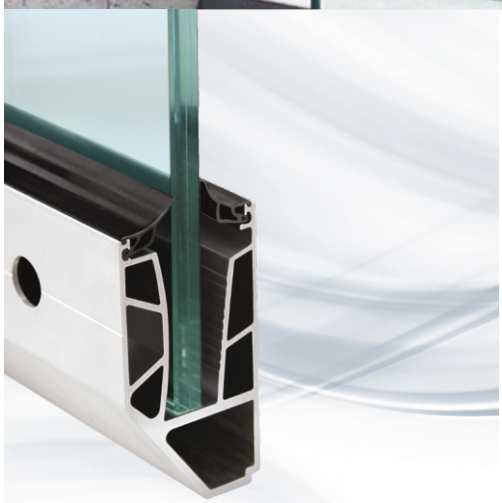

INTERMETAL SA PATENT

CERTIFIED BY

SWISS CERT APPROVAL

INAL ® профил за стъклена преграда с монтаж към стена - осигурява на балкона неограничен изглед и безпрепятствена гледка.

Иновативен, патентован алуминиев профил с реглаж на подравняването на стъклените пана. За единично или ламинирано стъкло: 8 мм + 8 мм (16,40 мм - 17,52 мм) или 10 мм + 10 мм (20,40 мм) - 21,52 мм). Височина до 1,20 м от нивото на пода (завършен под) и 1.30 м височина на стъклото. Без вертикални опори или конектори.

В комбинация с декоративни капаци от неръждаема стомана.

ТЕХНИЧЕСКИ ПАРАМЕТРИ

Ширина профил	77 мм
Височина профил	143 мм
Дебелини стъкло	16,4 мм- 17,52 мм 20,4мм - 21,52 мм
Дължина профил	3 м
Материал	Алуминий
Покритие	Суров алуминий
Покритие капак	Драна неръждаема стомана

Винаги използвайте безопасно стъкло

Всички стъкла да са закалени или ламинирани

Винаги следвайте изискванията на производителя на стъкло

KSH Hadzhidimitrov

КСХ-Хаджидимитров ЕООД София, кв.Враждебна, ул. 3-та, 4 тел.: 02/ 943 45 34 www.obkov.com /e-mail: office@obkov.com

INAL® S1780

Реглаж на стъклото

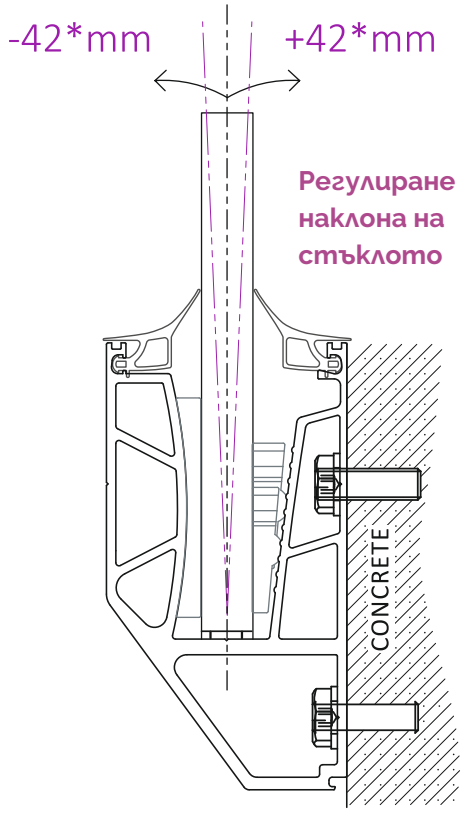

Части

1, Уплътнение
2. Регулируем клин
3. Клин А
4. Клин В
5А. Квадратна крайна капачка
5В. Призматична крайна капачка

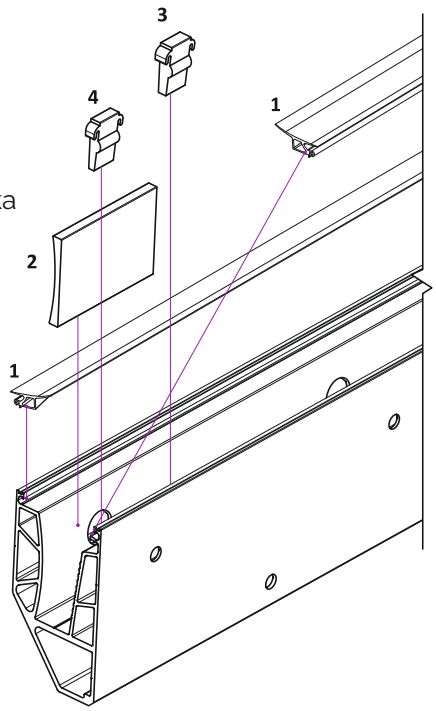

Декоративни капаци

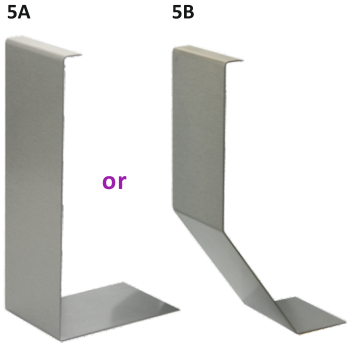

CODE **S1781.SQ** CODE **S1781.Pr**

Вис. стъкло	Наклон
1,0m	± 34mm
1,10m	± 38mm
1,20m	± 42mm

Разрез на профила

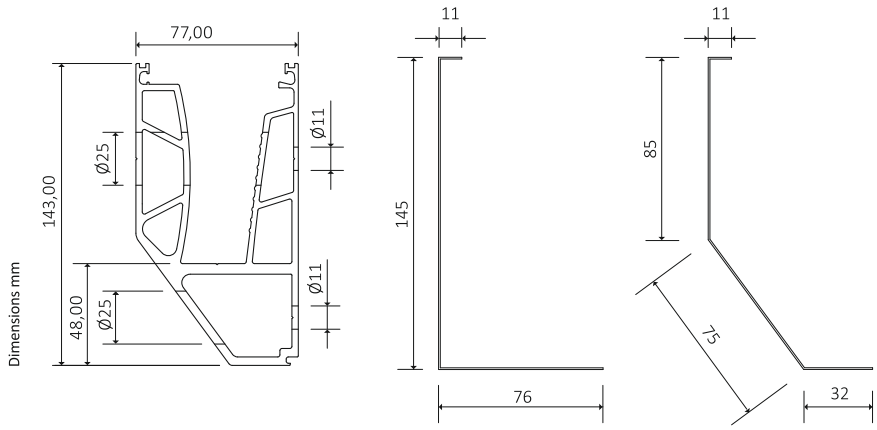

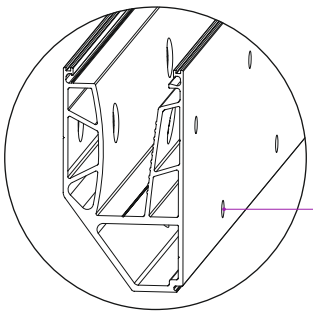

Разпробиване (фабрично) от производителя

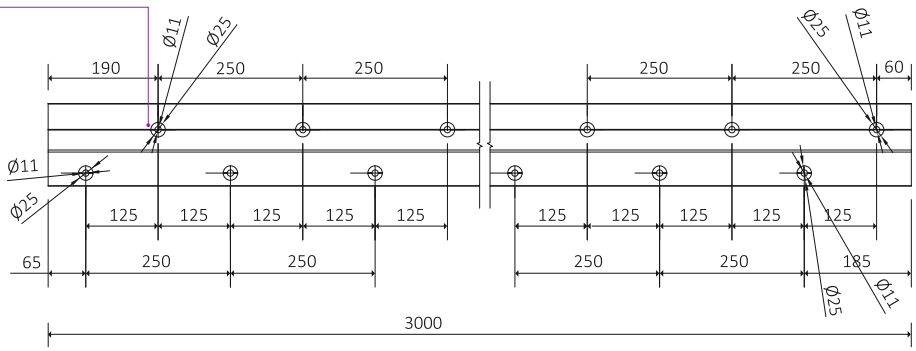

/по заявка/

Профил за парапет код: 22629-S1780.00 - 1 025,00 лв/3 метра с ДДС

Квадратен декоративен капак за S1780 код: 22629-S1781.SQ.14 - 227,00 лв/3 метра с ДДС

КСХ-Хаджидимитров ЕООД София, кв.Враждебна, ул. 3-та, 4 тел.: 02/ 943 45 34 www.obkov.com /e-mail: office@obkov.com

Държач за стъкло 6-10.76 мм за парапет с равна основа

Материал: Неръждаема стомана 304, 316

Дебелина на стъклото: 6 - 10,76 мм
Размер: 45,5 x 46 x 25 мм (SS)

Модел "Flat" БЕЗ уплътнения
SS-316 - драна **# 22.10.600-0** **цена: 23,50 лв**

Вкл. пластмасови тапи, но БЕЗ уплътнения

EPDM уплътнения за разл. дебелини стъкло се поръчват отделно

TÜV APPROVED - EN 12600

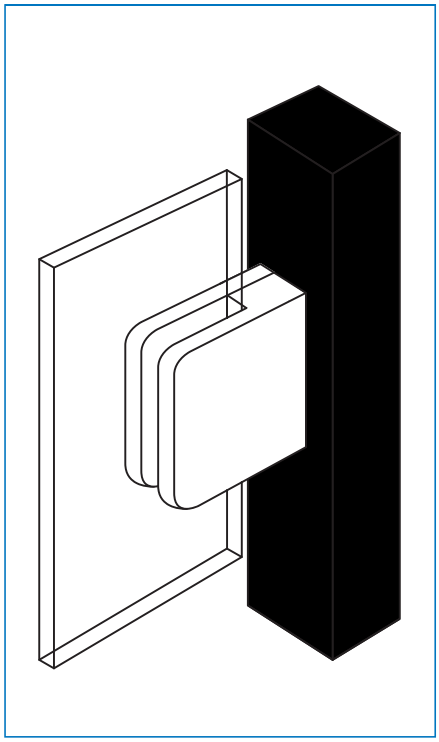

SS-316 # 22.10.600-0

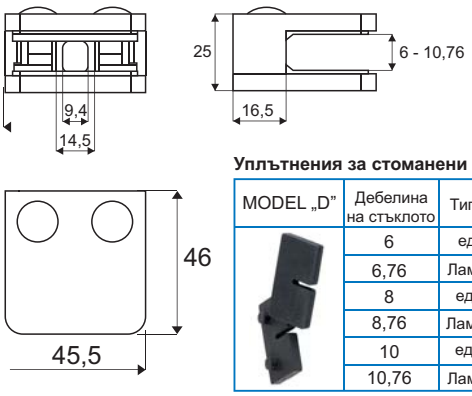

Уплътнения за стоманени държачи **цена: 0,84 лв/брой**

MODEL „D"	Дебелина на стъклото	Тип стъкло	Cushion mm	Каталожен No.:
	6	единично	2 x 5,26	22.10.607-5
	6,76	Ламинирано	2 x 4,88	22.10.607-0
	8	единично	2 x 4,26	22.10.606-5
	8,76	Ламинирано	2 x 3,88	22.10.606-0
	10	единично	2 x 3,26	22.10.605-5
	10,76	Ламинирано	2 x 2,88	22.10.605-0

Държач за стъкло 6,76-14 мм за конзолно захващане реглаж до 10 мм

Описание:
Конзолен държач с регулируема основа.
Може да се регулира до10 мм

Материал:
Неръждаема стомана 316 - драна

Размери: ø 50 x 25 или 40 мм
Дебелина стъкло: 6,76 до 14 мм
Отвор в стъклото: ø 26 мм

Код.:
ø 50 x 25 мм **# 22.10.472** **цена: 53,80 лв**
ø 50 x 40 мм **# 22.10.475** **цена: 64,80 лв**

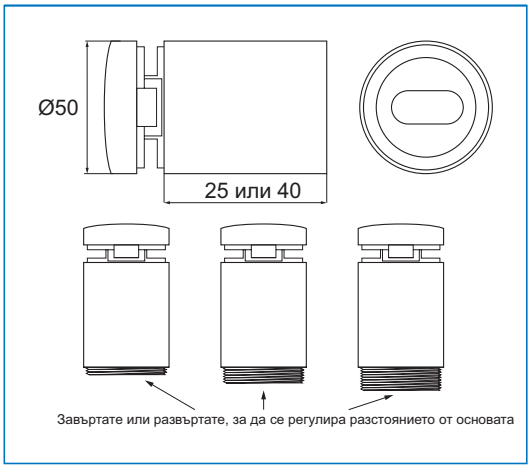

Всички цени са с ДДС